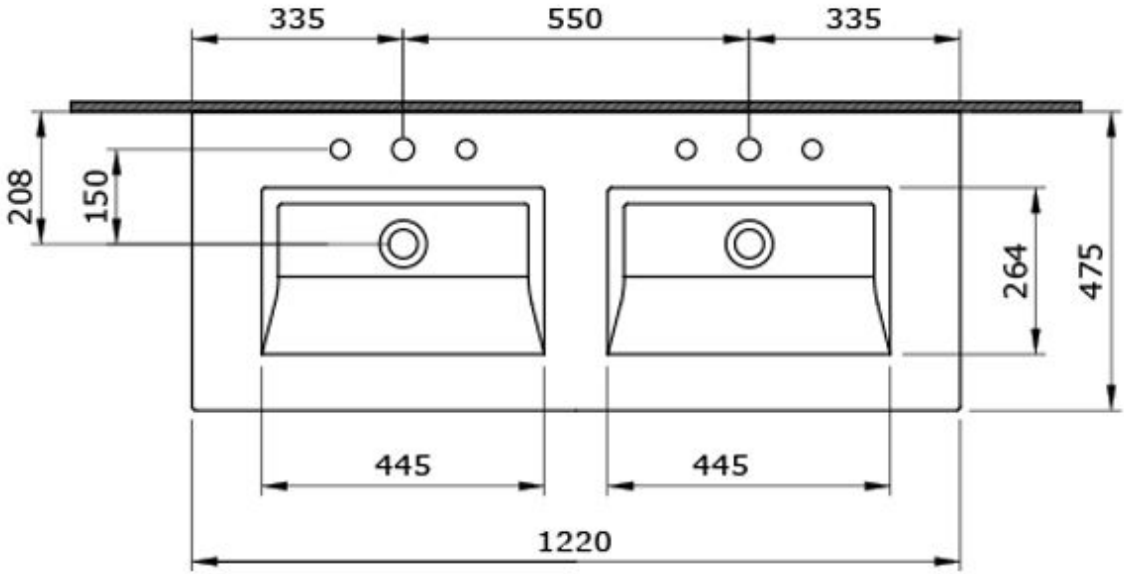
335
550
335
208
150
264
475
445
445
1220

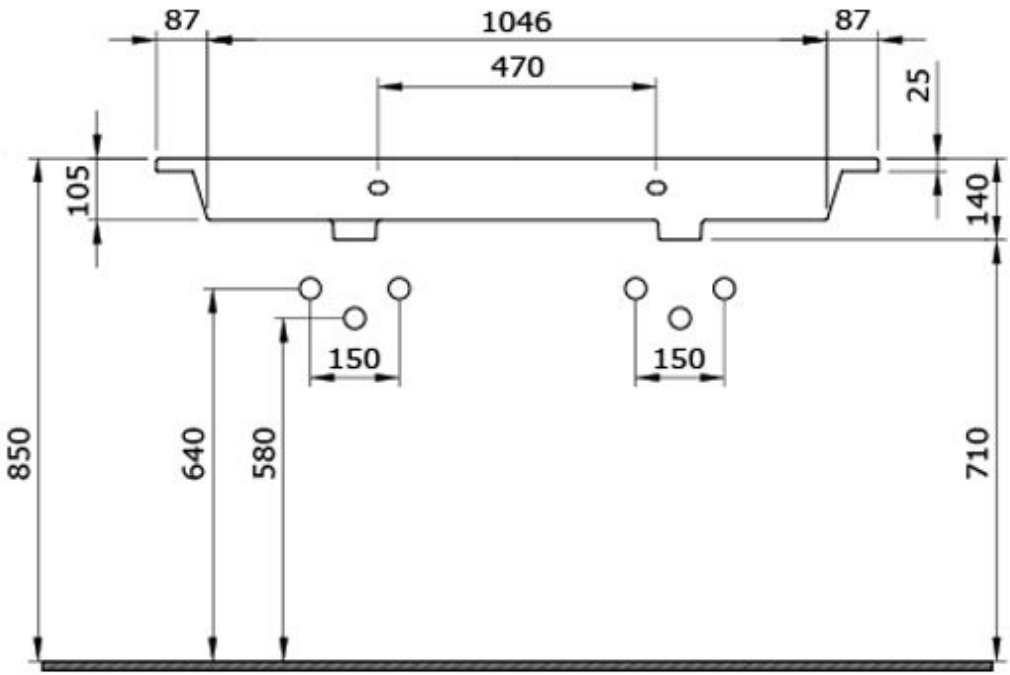
87
1046
87
470
25
105
140
150
150
850
640
580
710